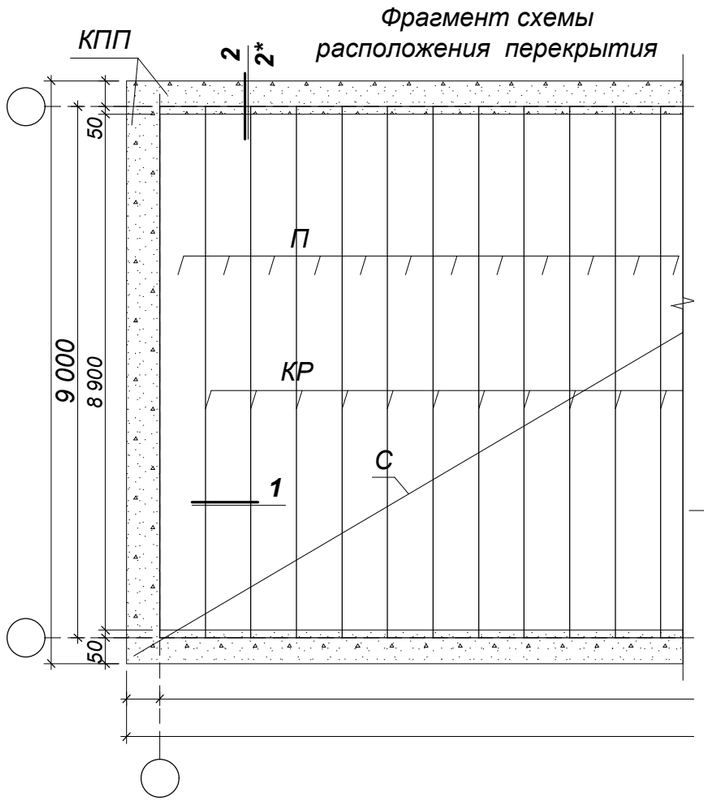

Узел опирания на стены Пластбау-3

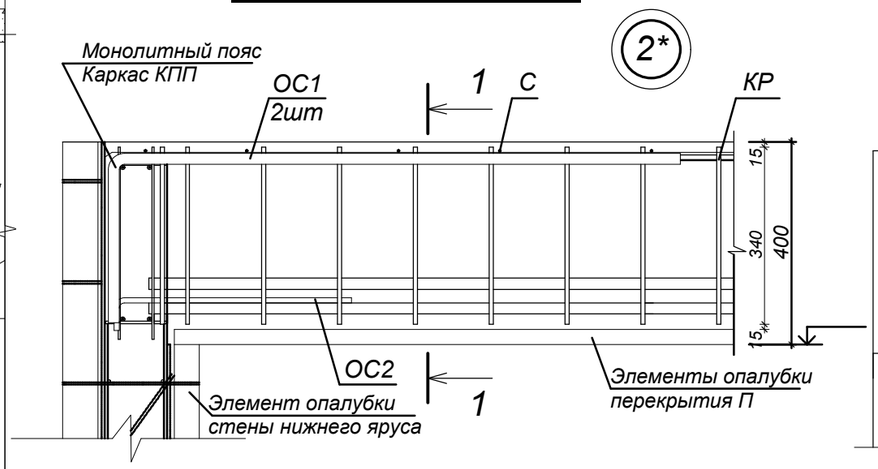

Узел опирания на существующие стены

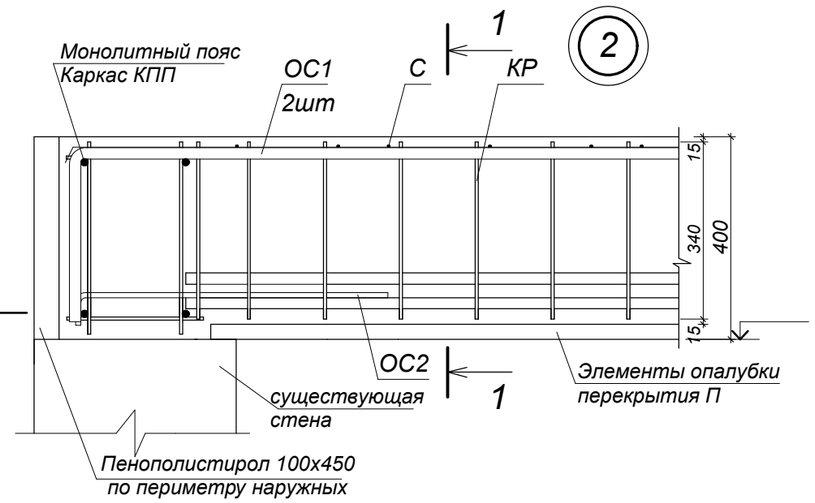

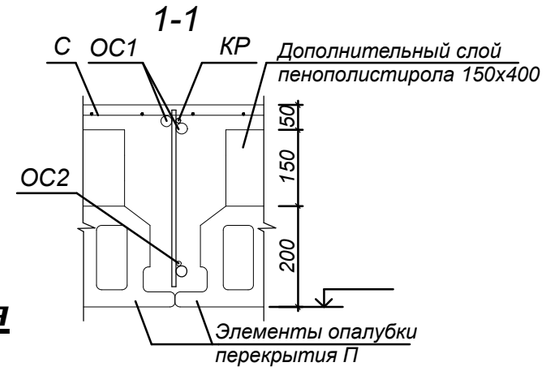

КР

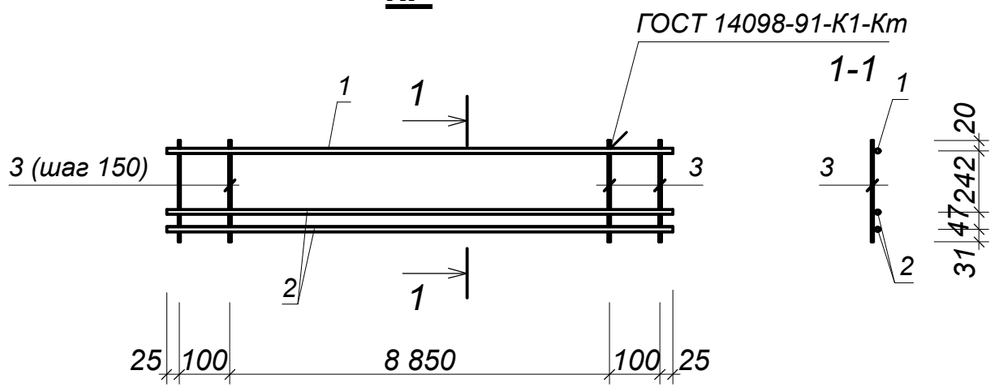

Узел армирования перекрытия

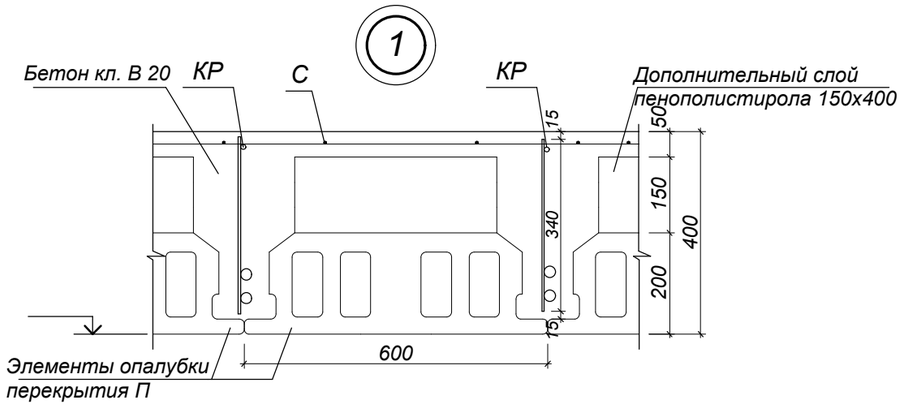

Марка изделия	Поз. дет.	Наименование	Кол.	Масса 1 дет. кг.	Масса изделия
КР	1	⌀16 А-III ГОСТ 5781-82* L=9100	1	14,38	76,99
	2	⌀22 А-III ГОСТ 5781-82* L=9100	2	27,15	
	3	⌀ 8 А-I ГОСТ 5781-82* L=340	62	0,134	

1. Расчеты перекрытий выполнены согласно требованиям СНиП 2.03.01-84*
2. Монолитные железобетонные ребристые перекрытия , с использованием элементов опалубки "Пластбау-3",
рассчитаны на нагрузку 550 кгс/м2 (нормативная),
в т. ч.: собственный вес перекрытия - 250 кгс/м2;
временная -150 кгс/м2; прочие - 150 кгс/м2.
3. При изменении пролетов и нагрузок перекрытий, требуется перерасчет арматуры каркасов.

Взамен инв.№ | Подпись и дата | Инв. №подл.

Изм	Кол.уч	Лист	N док.	Подпись	Дата	- КЖ		
							Стадия	Лист	Листов
							Р	3	
						Узлы и каркасы перекрытий (пролет 9000)	ЗАО "УЗСК-Центргаз"		